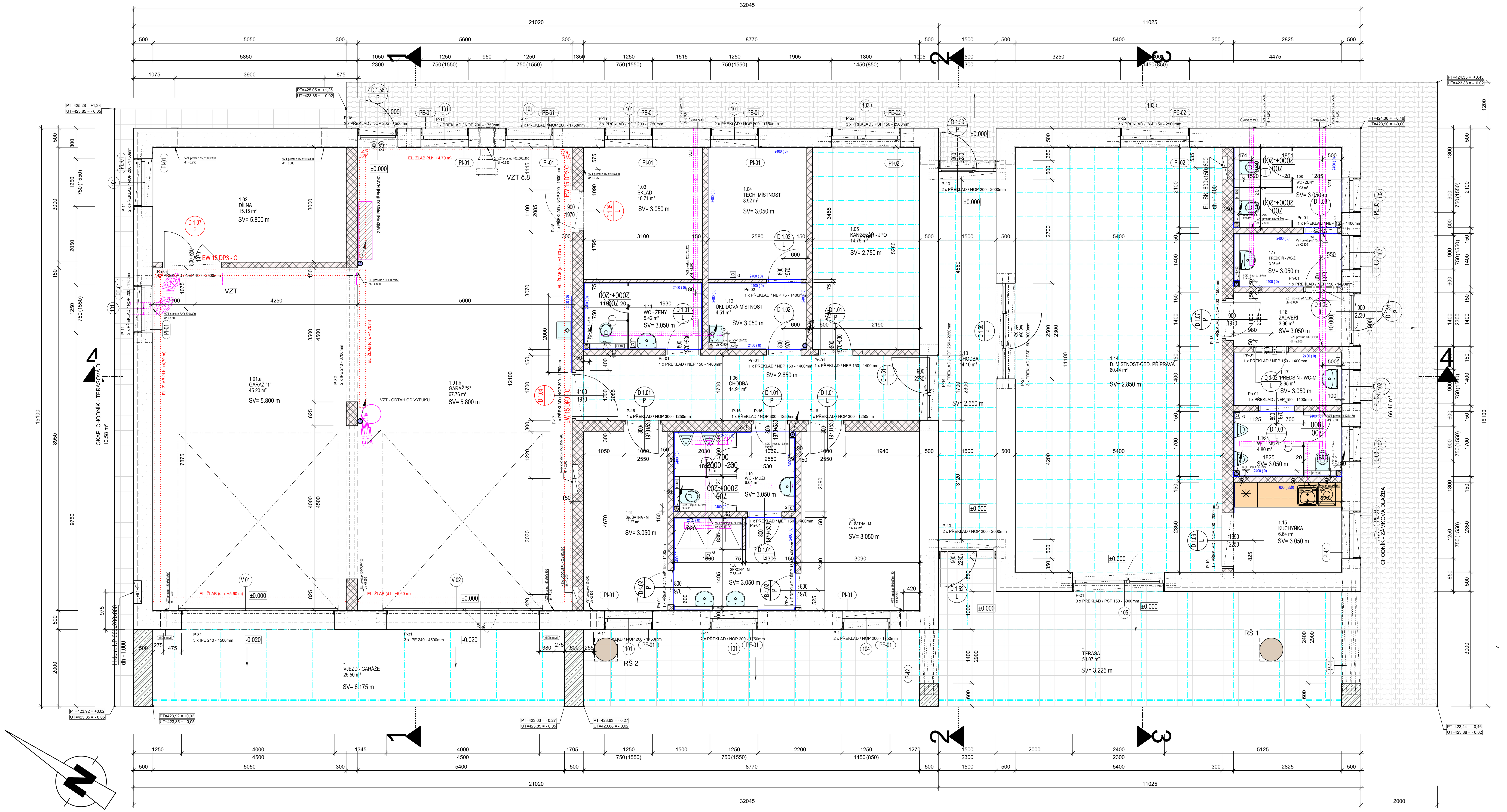

M 1 :25 e - e

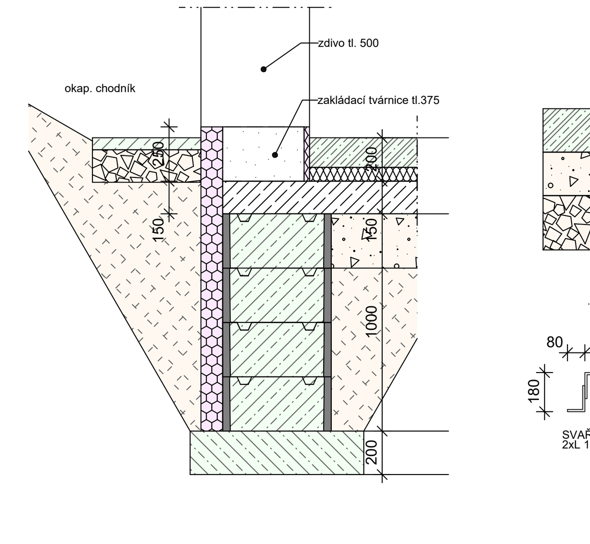

M 1 :25 f - f

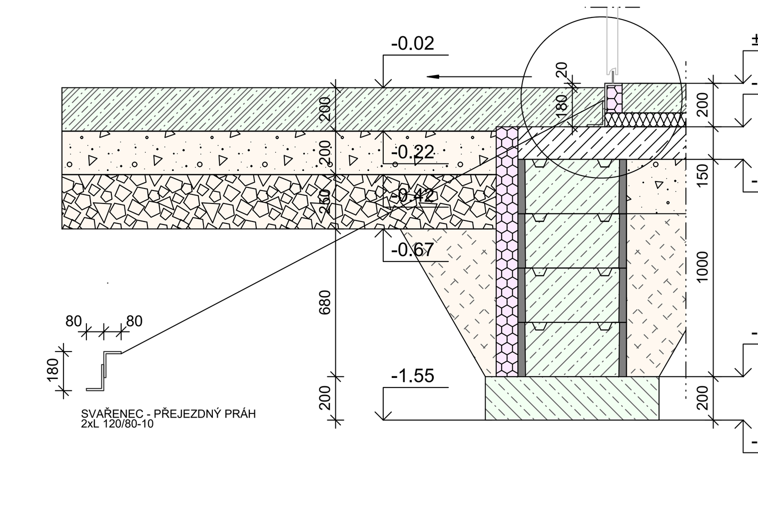

M 1 :25

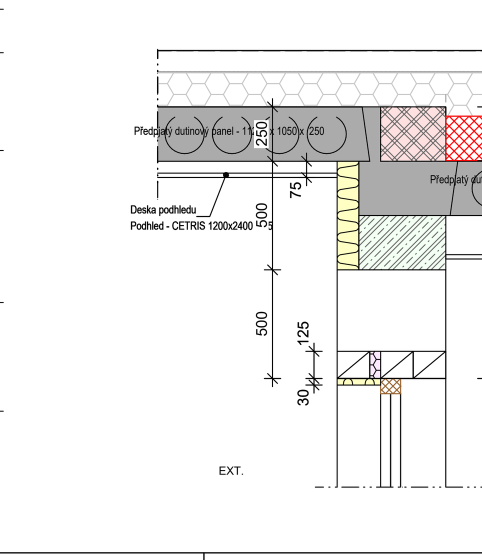

M 1 :25 a - a

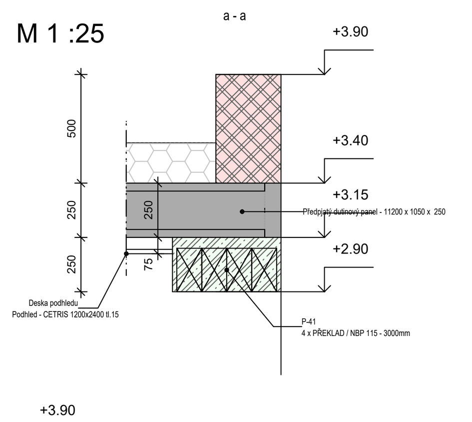

M 1 :25 c - c

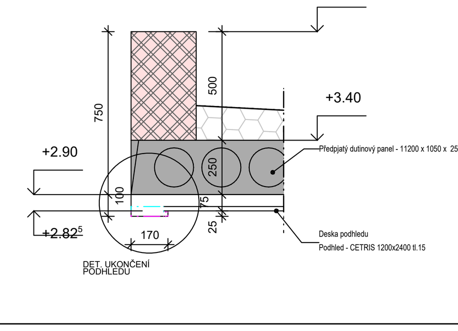

g-g M 1 : 50

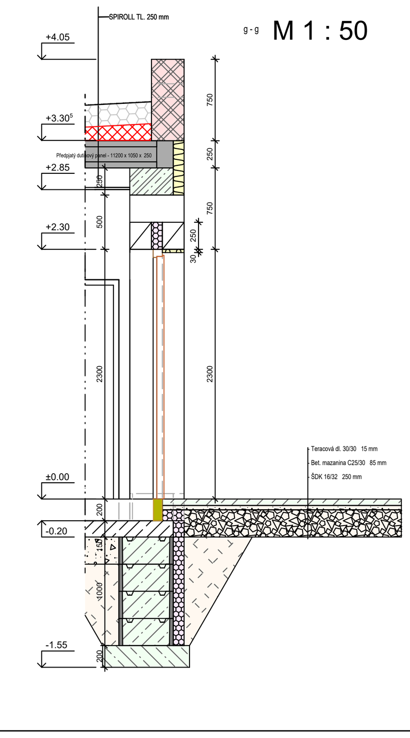

schema osazení oken

M 1 : 10

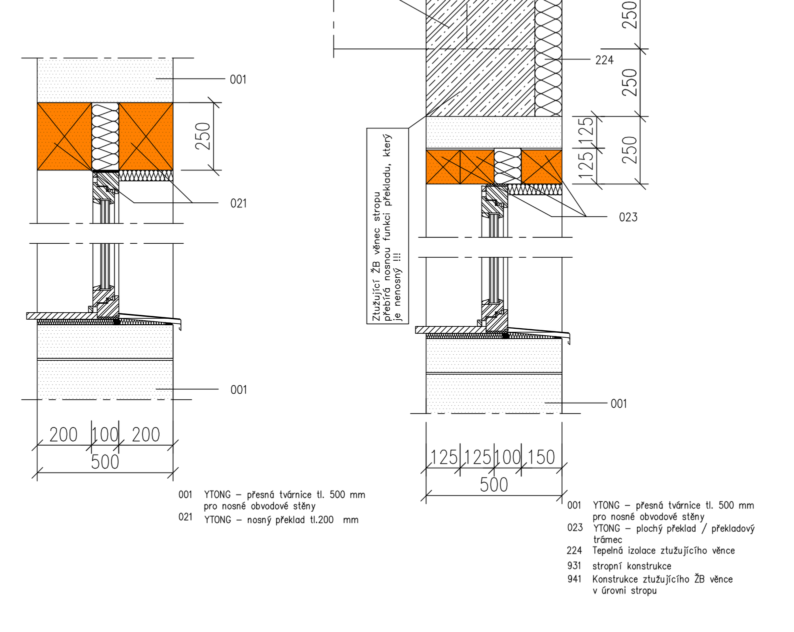

LEGENDA MATERIÁLŮ

- P2-300 499x500x249 24 YQ
- P2-500 599x249x150 60
- P2-500 599x249x75 120
- P4-550 599x249x300 30
- SDK IMPREGNOVANÝ
- ŽB C25/30-XC2

- KANALIZACE - DEŠŤOVÁ
- KANALIZACE - SPLKAŠKOVÁ
- REVIZNÍ ŠACHTA - SPLAŠKOVÁ KG Ø 600 mm / POKLOP 600x600 - POCHOZÍ
- SDK - Impr. tl. 12,5mm OBEZDÍVKA KAN. POTRUBÍ
- G GULA PODL. VPUSŤ

VÝPIS PŘEKLADŮ

OZNAČENÍ SESTAVY	SKLADBA SESTAVY	PRVEK SESTAVY	POČET PRVKŮ V SESTAVĚ (NAD OTVOREM) [ks]	POČET SESTAV [ks]	SUMA PRVKŮ V SESTAVĚ [ks]
P-11	2 x PŘEKLAD / NOP 200 - 1750mm	PŘEKLAD / NOP 200 - 1750mm	2	10	20
P-12	2 x PŘEKLAD / NOP 200 - 1250mm	PŘEKLAD / NOP 200 - 1250mm	2	4	8
P-13	2 x PŘEKLAD / NOP 200 - 2000mm	PŘEKLAD / NOP 200 - 2000mm	2	3	6
P-14	2 x PŘEKLAD / NOP 250 - 2250mm	PŘEKLAD / NOP 250 - 2250mm	2	1	2
P-15	2 x PŘEKLAD / NOP 200 - 1500mm	PŘEKLAD / NOP 200 - 1500mm	2	1	2
P-16	1 x PŘEKLAD / NOP 300 - 1250mm	PŘEKLAD / NOP 300 - 1250mm	1	3	3
P-17	1 x PŘEKLAD / NOP 300 - 1750mm	PŘEKLAD / NOP 300 - 1750mm	1	1	1
P-18	1 x PŘEKLAD / NOP 300 - 1500mm	PŘEKLAD / NOP 300 - 1500mm	1	2	2
P-19	1 x PŘEKLAD / NOP 300 - 2000mm	PŘEKLAD / NOP 300 - 2000mm	1	2	2
P-21	3 x PŘEKLAD / PSF 150 - 3000mm	PŘEKLAD / PSF 150 - 3000mm	3	2	6
P-22	3 x PŘEKLAD / PSF 150 - 2500mm	PŘEKLAD / PSF 150 - 2500mm	3	2	6
P-31	3 x IPE 240 - 4500mm	IPE 240 - 4500mm	3	2	6
P-32	2 x IPE 240 - 8700mm	IPE 240 - 8700mm	2	1	2
P-41	4 x PŘEKLAD / NBP 115 - 3000mm	PŘEKLAD / NBP 115 - 3000mm	4	1	4
P-42	4 x PŘEKLAD / NBP 115 - 2000mm	PŘEKLAD / NBP 115 - 2000mm	4	1	4
Pn-01	1 x PŘEKLAD / NEP 150 - 1400mm	PŘEKLAD / NEP 150 - 1400mm	1	10	10
Pn-02	1 x PŘEKLAD / NEP 75 - 1400mm	PŘEKLAD / NEP 75 - 1400mm	1	1	1
Pn-03	1 x PŘEKLAD / NEP 100 - 2500mm	PŘEKLAD / NEP 100 - 2500mm	1	1	1

LEGENDA MÍSTNOSTÍ

OZNAČENÍ	NÁZEV MÍSTNOSTI	PLOCHA [m²]	PODLAHA	OZN. SKL. PODLAHY	STĚNA	OZN. SKL. STĚNY	STROP	OZN. SKL. STROPU	LIŠTA
1.01.a	GARÁŽ "1"	45.20	Stěrka - Epoxid	S-05	Jednovrst. cem. omí	B-03	Nátěr + spáronání	C-01	
1.01.b	GARÁŽ "2"	67.76	Stěrka - Epoxid	S-05	Jednovrst. cem. omí	B-03	Nátěr + spáronání	C-01	
1.02	DÍLNA	15.15	Stěrka - Epoxid	S-05	Jednovrst. cem. omí	B-03	Nátěr + spáronání	C-01	
1.03	SKLAD	10.71	Stěrka - Epoxid	S-05	Jednovrst. cem. omí	B-03	Nátěr + spáronání	C-01	
1.04	TECH. MÍSTNOST	8.92	KERAMICKÁ DLAŽBA	S-04	Jednovrst. cem. omí	B-03	Nátěr + spáronání	C-01	
1.05	KANCELÁŘ - JPO	14.75	Linoleum	S-02	ŠTUKOVÁ OMÍTKA	B-02	AMF -THERMATEX 625x	C-02	SOKLOVÁ LIŠTA PVC v
1.06	CHODBA	14.91	KERAMICKÁ DLAŽBA	S-04	Jednovrst. cem. omí	B-03	AMF -THERMATEX 625x	C-02	KER. SOKL
1.10	WC - MUŽI	6.64	KERAMICKÁ DLAŽBA	S-04	Jednovrst. cem. omí	B-03	Nátěr + spáronání	C-01	
1.11	WC - ŽENY	5.42	KERAMICKÁ DLAŽBA	S-04	Jednovrst. cem. omí	B-03	Nátěr + spáronání	C-01	
1.12	ÚKLIDOVÁ MÍSTNOST	4.51	KERAMICKÁ DLAŽBA	S-04	Jednovrst. cem. omí	B-03	Nátěr + spáronání	C-01	
1.13	CHODBA	14.10	KERAMICKÁ DLAŽBA	S-04	ŠTUKOVÁ OMÍTKA	B-02	AMF -THERMATEX 625x	C-02	
1.14	D. MÍSTNOST-OBD. PŘÍPRAVA	60.44	Linoleum	S-02	ŠTUKOVÁ OMÍTKA	B-02	AMF -THERMATEX 625x	C-02	SOKLOVÁ LIŠTA PVC v
1.15	KUCHYŇKA	6.64	Linoleum	S-02	ŠTUKOVÁ OMÍTKA	B-02	Nátěr + spáronání	C-01	SOKLOVÁ LIŠTA PVC v
1.16	WC - MUŽI	4.80	KERAMICKÁ DLAŽBA	S-04	Jednovrst. cem. omí	B-03	Nátěr + spáronání	C-01	
1.17	PŘEDSÍŇ - WC-M.	3.96	KERAMICKÁ DLAŽBA	S-04	Jednovrst. cem. omí	B-03	Nátěr + spáronání	C-01	
1.18	ZÁDVEŘÍ	3.96	KERAMICKÁ DLAŽBA	S-04	ŠTUKOVÁ OMÍTKA	B-02	Nátěr + spáronání	C-01	
1.19	PŘEDSÍŇ - WC-Ž.	3.96	KERAMICKÁ DLAŽBA	S-04	Jednovrst. cem. omí	B-03	Nátěr + spáronání	C-01	
1.20	WC - ŽENY	5.93	KERAMICKÁ DLAŽBA	S-04	Jednovrst. cem. omí	B-03	Nátěr + spáronání	C-01	

PLOCHA MÍSTNOSTÍ CELKEM: 297.76

HYG. SMYČKA

OZNAČENÍ	NÁZEV MÍSTNOSTI	PLOCHA [m²]	PODLAHA	OZN. SKL. PODLAHY	STĚNA	OZN. SKL. STĚNY	STROP	OZN. SKL. STROPU	LIŠTA
1.07	Či. ŠATNA - M	14.44	Linoleum	S-02	ŠTUKOVÁ OMÍTKA	B-02	Nátěr + spáronání	C-01	SOKLOVÁ LIŠTA PVC v
1.08	SPRCHY - M	7.65	KERAMICKÁ DLAŽBA	S-04	Jednovrst. cem. omí	B-03	Nátěr + spáronání	C-01	
1.09	Šp. ŠATNA - M	10.27	Linoleum	S-02	ŠTUKOVÁ OMÍTKA	B-02	Nátěr + spáronání	C-01	SOKLOVÁ LIŠTA PVC v

PLOCHA MÍSTNOSTÍ CELKEM: 32.36

VENKOVNÍ PLOCHY

OZNAČENÍ	NÁZEV MÍSTNOSTI	PLOCHA [m²]	PODLAHA	OZN. SKL. PODLAHY	STĚNA	OZN. SKL. STĚNY	STROP	OZN. SKL. STROPU	LIŠTA
	TERASA	53.07	Teracová dl. 30/30	A-02			CETRIS desky 1200 x	C-03	
	VJEZD - GARÁŽE	25.50	Bet.on C25/30-XC2 +	A-01			CETRIS desky 1200 x	C-03	

Poznámky :

- Veškeré rozvody ZTI a elektro nesmí být zasekávány a ukládány do obvodových stěn, vše je nutno provádět tak, aby byly odstraněny případné tepelné mosty, veškeré rozvody vody a kanalizační potrubí ve stěnách bude opatřeno izolací proti hluku a tepelnou izolací
- Pod obklady a dlažby v sociálních zařízeních a kuchyni, bude použito hydroizolačních nátěrů např. AQUFIN, včetně provedení přechodů mezi svislými a vodorovnými plochami z výztužných pásků např.Dichtband AS 910
- Zdivo bude prováděno dle technologických pokynů uvedených v podkladech zdícího materiálu
- Napojení podlahy na obvodovou stěnu a sokl je provedeno přes dilatační pásek např. MIRELON tl. 8 mm
- Výplně otvorů vnitřní i vnější budou investorem dopřesněny na základě výběru dodavatele, a následně osazeny dle typových podkladů (dopracování realizační a dodavatelské dokumentace)
- Sokl objektu, včetně vnějších základových pasů budou zatepleny extrudovaným nenasákavým polystyrénem tl. 80 mm s provedenou šlechtěnou omítkou - MARMOLIT
- Všechny práce musí být prováděny v souladu s technologickými pokyny výrobců jednotlivých materiálů, použité materiály mohou být pouze materiály s potřebnými atesty dle platné legislativy
- Spáry stropních panelů budou ošetřeny dle technických pokynů dodavatele
- Veškeré venkovní ocelové prvky budou žárově zinkovány, nerozhodne-li investor jinak
- Komín navržen typový, včetně komínových nástavců nad střechou (nutno dopracovat výrobní výkresy komína - nejsou součástí DSP)

Zásypy kolem objektu apod deskou musí být provedeny tak aby splň *E def 2 ≥ 45 MPa, E def 2 / E def 1 ≤ 2,5, Proctor standart D; pv = 95 %*
Vnější část obvodových základových pasů izolovány do horní výše + izolace přetažena přes zakládací řadu obvodového zdiva
Izolace jeprovedena ve výšce min 1 m po celém obvodu objektu (Λ = 0,038 W / m. K) např. **DEKPERIMETER SD 80 mm** (Extrudovaný polystyren - nenasákavý)

POZNÁMKA :

- ZHOTOVITEL ZAJISTÍ PŘED ZAHAJENÍM PRACÍ VYTYČENÍ A VYZNAČENÍ INŽENÝRSKÝCH SÍTÍ PŘÍSLUŠNÝMI SPRÁVCI SÍTÍ.
- NOVĚ PROVÁDĚNÉ INŽENÝRSKÉ SÍTĚ BUDOU PROVEDENY DLE PROSTOROVÉ NORMY INŽENÝRSKÝCH SÍTÍ ČSN 73 6005.
- VÝROBNĚ-TECHNICKÁ DOKUMENTACE BUDE ZHOTOVITELEM KOORDINOVANÁ S PROFESEMI TZB.
- ZHOTOVITEL SEZNÁMÍ PROJEKTANTA A INVESTORA S TECHNOLOGICKÝMI POSTUPY MONTÁŽNÍCH CELKŮ TAK, ABY VZNIKL TRVALE FUNKČNÍ CELEK.
- PROSTUPY INSTALACÍ KONSTRUKCEMI JSOU VYZNAČENY VE VÝKRESECH A PROJEKTECH JEDNOTLIVÝCH SPECIALISTŮ.
- DILATACE BUDOU ŘEŠENY V RÁMCI IV. STUPNĚ DÍLENSKÉ DOKUMENTACE (VTD).
- TEPELNÝ IZOLANT BUDE V ČÁSTI VE STYKU SE ZEMINOU CHRÁNĚN NOPOVOU FOLIÍ A GEOTEXTÍLIÍ VYŠŠÍ GRAMÁŽE.
- ZDIVO DĚLÍCÍCH STĚN A PŘÍČEK JE NUTNO ODDILATOVAT OD STROPNÍCH KONSTRUKCÍ AKUST. IZOLACÍ, ABY SE DO NICH NEPŘENÁŠELO AKUST. ZATÍŽENÍ ZE STROP. KONSTRUKCÍ (MIN. 25 mm)
- VEŠKERÉ VNĚJŠÍ ROHY VŠECH KOMUNIKAČNÍCH PROSTORŮ BUDOU OPATŘENY ZPEVŇUJÍCÍMI PODOMÍTKOVÝMI ROHOVNÍKY.
- VEŠKERÉ DŘEVĚNÉ PRVKY BUDOU OPATŘENY DVOJNÁSOBNÝM IMPREGNAČNÍM NÁTĚREM PROTI VLHKOSTI A PLÍSNÍM.
- PŘECHODY JEDNOTLIVÝCH DOZDÍVEK A ROZDÍLNÝCH MATERIÁLŮ BUDOU ZPEVNĚNY VNITŘNÍMI ARMOVACÍMI PODOM. SÍTĚMI, NEBO PŘIZNÁNY DIL. LIŠTAMI, PŘESNÉ UMÍSTĚNÍ URČENO NA MÍSTĚ.
- ZABUDOVANÉ KOVOVÉ PRVKY BUDOU OPATŘENY 2x ZÁKLADNÍM NÁTĚREM, VIDITELNÉ PRVKY 1x ZÁKLADNÍM + 2x VRCHNÍM NÁTĚREM DLE VZORNÍKU RAL.
- OCELOVÉ KONSTRUKCE VE VENKOVNÍM PROSTORU BUDOU OPATŘENY ŽÁROVÝM ZINKOVÁNÍM A PAK OPATŘENY KRYCÍM NÁTĚREM DLE VZORNÍKU RAL.
- PŘI PROVÁDĚNÍ PRACÍ JE NUTNÉ DODRŽOVAT TECHNOLOGICKÉ NORMY A POSTUPY PŘEDEPSANÉ VÝROBCI JEDNOTLIVÝCH SYSTÉMŮ VČETNĚ PROVEDENÍ DOPLŇKOVÝCH KONSTRUKCÍ (NAPŘ. SOKLŮ, ATD). DLE SYSTÉMOVÉHO ŘEŠENÍ URČENÉHO TECHNICKÝM LISTEM VÝROBKU.
- BETONOVÁ ROZNÁŠECÍ VRSTVA PODLAHY BUDE ROZDĚLENA NA DILATAČNÍ CELKY DLE POKYNŮ VÝROBCE + DILATAČNÍ SPÁRY
- JEDNOTLIVÉ ROZVODY NUTNO PROVÉST DLE PLATNÝCH ČSN Z HLEDISKA ŠÍŘENÍ ZVUKU, POŽÁRNÍ BEZPEČNOSTI, BEZPEČNOSTI PRÁCE -VIZ TECHNICKÁ A SOUHRNNÁ TECHNICKÁ ZPRÁVA
- PŘI ZHOTOVENÍ PODROBNÝCH DETAILNÍCH ARMOVACÍCH VÝKRESŮ MUSÍ ZPRACOVATEL (ZHOTOVITEL STAVBY) KOORDINOVAT POŽADAVKY POŽÁRNÍ ZPRÁVY A RESPEKTOVAT KRYTÍ VÝZTUŽE DLE POŽADAVKŮ POŽÁRNÍHO SPECIALISTY A DÁLE KOORDINOVAT POTŘEBNÉ PROSTUPY SUBDODAVATELŮ JEDNOTLIVÝCH PROFESÍ.
- PROVEDENÍ KLEMPÍŘSKÝCH PRVKŮ BUDE V SOULADU S ČSN 73 3610 A 73 3610 Z1.
- POŽÁRNÍ BEZPEČNOST STAVBY JE DÁNA SAMOSTATNOU DOKUMENTACÍ
- PROSTUPY INSTALACÍ POŽÁRNĚ DĚLÍCÍMI KONSTRUKCEMI BUDOU UTĚSNĚNY POŽÁNÍ UCPÁVKOU - DLE POŽÁRNÍ ZPRÁVY.

- MATERIÁLY A ZAŘÍZENÍ UVEDENÉ V PROJEKTOVÉ DOKUMENTACI JSOU POUZE SMĚRNÉ DLE NUTNÝCH STANDARDŮ PRO NÁSLEDNÉ ZPRACOVÁNÍ PODROBNÉHO VÝKAZU VÝMĚR. MATERIÁLY A VÝROBKY JE MOŽNÉ ZAMĚNIT PŘI ZACHOVÁNÍ SHODNÝCH PARAMETRŮ A FUNKCE. ZÁMĚNA JE MOŽNÁ PO ODSOUHLASENÍ PROJEKTANTA A INVESTORA DLE SROVNÁNÍ PŘEDLOŽENÝCH TECHNICKÝCH LISTŮ!

- DODAVATEL ZPRACUJE IV.STUPEŇ DÍLENSKÉ - VÝROBNĚ TECHNICKÉ DOKUMENTACE A PŘEDÁ K ODSOUHLASENÍ ARCHITEKTOVI A INVESTOROVI VČ. TECHNICKÝCH LISTŮ JEDNOTLIVÝCH MATERIÁLŮ

- NEDÍLNOU SOUČÁSTÍ PD JE TECHNICKÁ ZPRÁVA!!!

- INVESTOR SI VYHRAZUJE PRÁVO ODSOUHLASENÍ VEŠKERÝCH POUŽITÝCH VÝROBKŮ A MATERIÁLŮ!!!

Max. výška budovy : 6,80 m
1.NP = +-0,000 = 423,90 m n.m., B.p.v.
Výškový systém BpV

Č. revize	Druh změny / Popis	Vypracoval / Podpis	Datum

Generální projektant
Ing. Petr Lavička - PROJEKCE - ENGINEERING - KONZULTACE -
Za Beránkem 758 / II, 33901 Klatovy
IČO : 76140369
Dat. schánka : c4yjjn
office : Pražská 22, 33901 Klatovy
e-mail.: lavicka.ing@gmail.com
tel.: +420 724004430

Stavba / Projekt
HASIČSKÁ ZBROJNICE
Sobětice u Klatov

Místo stavby : Katastr - Obec : Klatovy (555771) Katastrální území : Sobětice u Klatov (665959) Kraj : Plzeňský
parc. číslo : p.č. 647; p.č.43; p.č.44/2; p.č.44/4; p.č.45/4; p.č.266

Investor / Stavebník
Město Klatovy
náměstí Míru 62 / I
33901 Klatovy IČO : 00255661
MĚSTO KLATOVY

Dokumentace	D.1 DOKUMENTACE STAVEBNÍHO NEBO INŽENÝRSKÉHO OBJEKTU
Část dokumentace	D.1.1 ARCHITEKTONICKO STAVEBNÍ ŘEŠENÍ
STAVEBNÍ OBJEKT (PROVOZNÍ SOUBOR)	SO 01 VLASTNÍ OBJEKT HZ
Architekt / autor návrhu	Ing.Petr Lavička
Vedoucí projektant (HIP)	Ing.Petr Lavička
Vypracoval /Kreslil	Ing.Petr Lavička

Odpovědný projektant / Autorizace : Ing. PETR LAVIČKA autorizovaný inženýr pro pozemní stavby ČKAIT 0201094
Paré :

Datum :	Arch. Číslo / Číslo zakázky :	STUPEŇ DOKUMENTACE :	REVIZE / VARIANTA :	MĚŘÍTKO :
09.01.2025	19-002-25	DPS	0.05	1:50

Název výkresu: **PŮDORYS 1.NP +/- 0,000** Číslo výkresu / přílohy: **1-001**

Tento výkres, a s ním související podklady, výpočty a návrhy, jsou výhradním duševním vlastnictvím zpracovatele dokumentace, jsou chráněny autorským zákonem. Nesmí být bez vědomí autora rozmnožovány, přenechány k použití třetí osobě, nebo užívány k jiným účelům než byly určeny.